RIFLESSI

PEGASO piano legno bisellato botte

MISURE DISPONIBILI- TAVOLI
AVAILABLE DIMENSIONS - TABLES

art. T282
L180 x P100 x H76 cm

TAVOLO VISTA FRONTALE LATO CORTO
front view of the short side of the table

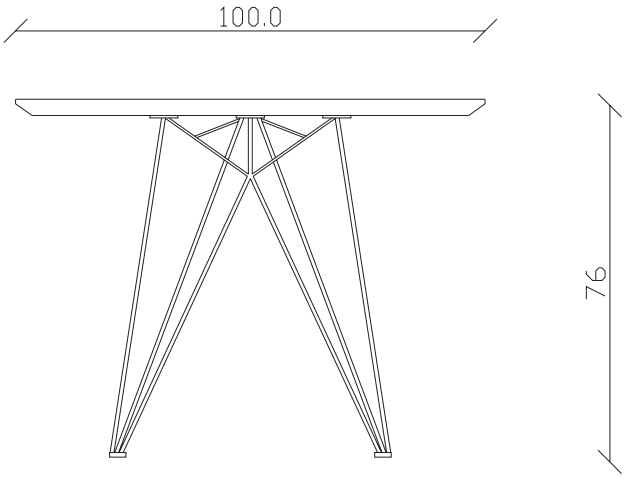

TAVOLO VISTA FRONTALE LATO LUNGO
front view of the long side of the table

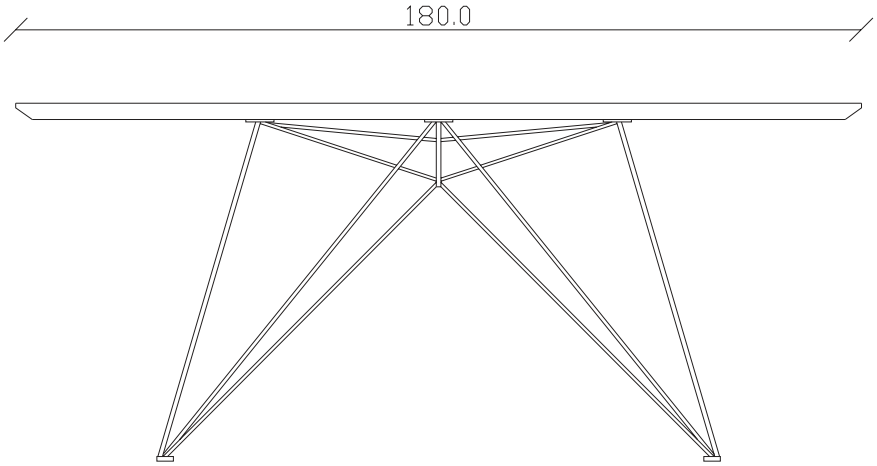

TAVOLO VISTA DALL'ALTO
table top view

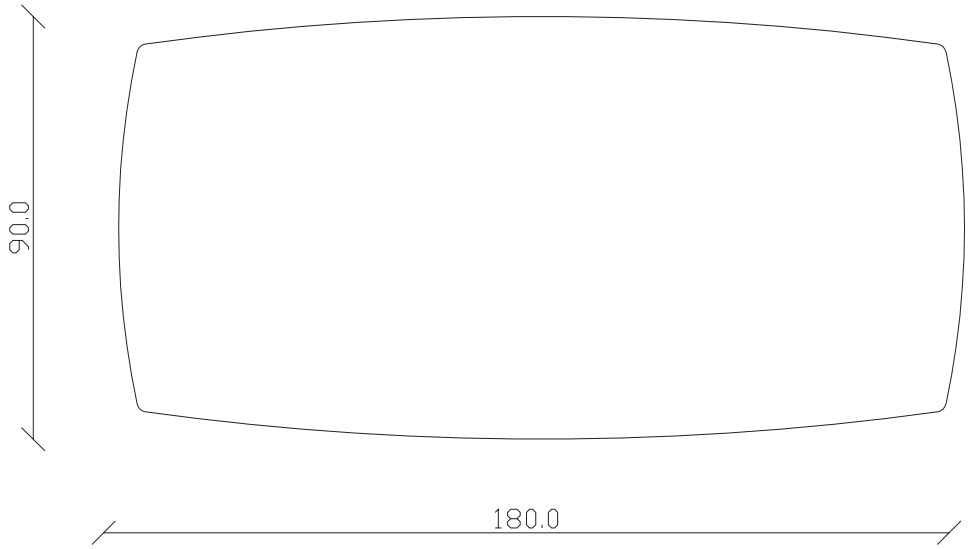

RIFLESSI

PEGASO piano legno bisellato botte

MISURE DISPONIBILI- TAVOLI
AVAILABLE DIMENSIONS - TABLES

art. T284
L220 x P110 x H76 cm

TAVOLO VISTA FRONTALE LATO CORTO
front view of the short side of the table

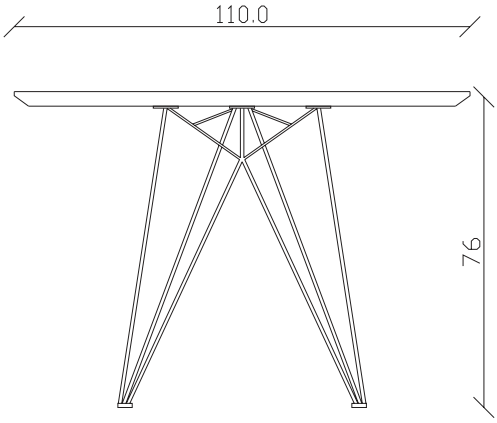

TAVOLO VISTA FRONTALE LATO LUNGO
front view of the long side of the table

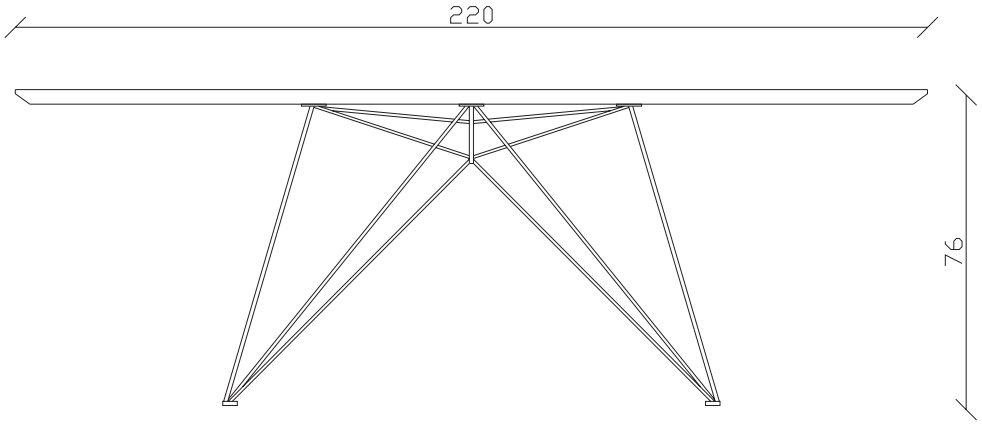

TAVOLO VISTA DALL'ALTO
table top view

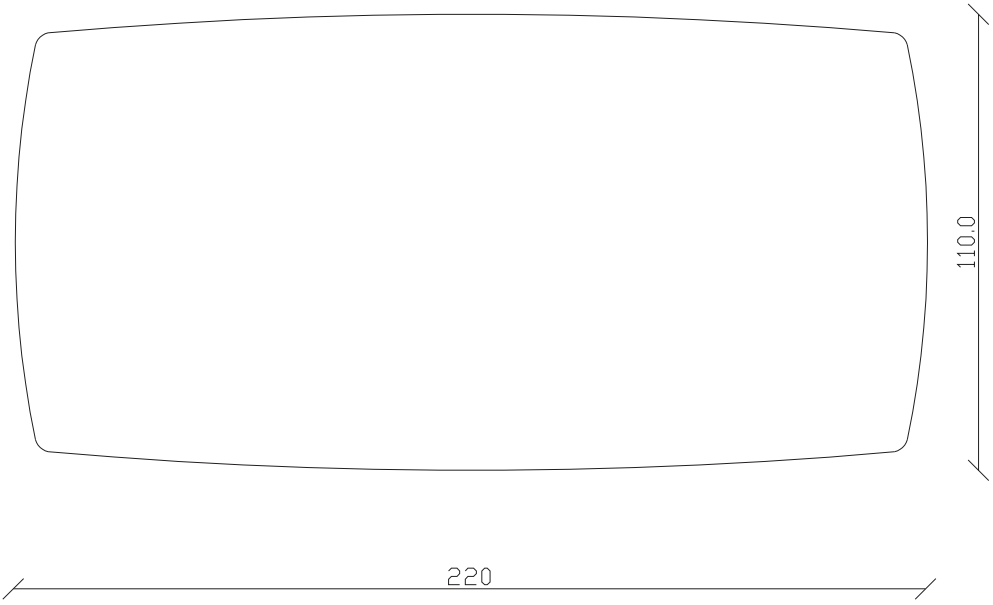

RIFLESSI

PEGASO piano legno bisellato botte

MISURE DISPONIBILI- TAVOLI
AVAILABLE DIMENSIONS - TABLES

art. T285
L240 x P120 x H76 cm

TAVOLO VISTA FRONTALE LATO CORTO
front view of the short side of the table

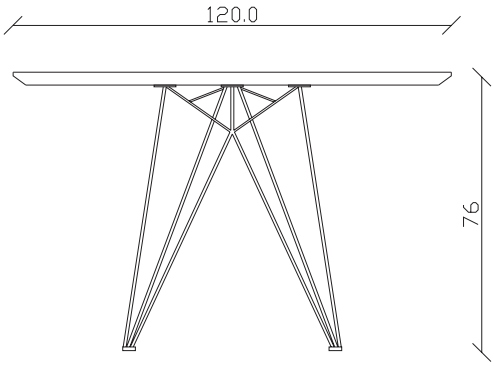

TAVOLO VISTA FRONTALE LATO LUNGO
front view of the long side of the table

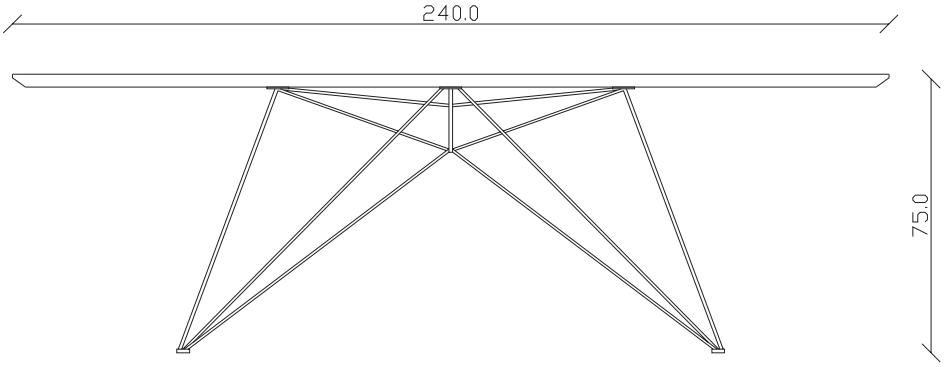

TAVOLO VISTA DALL'ALTO
table top view

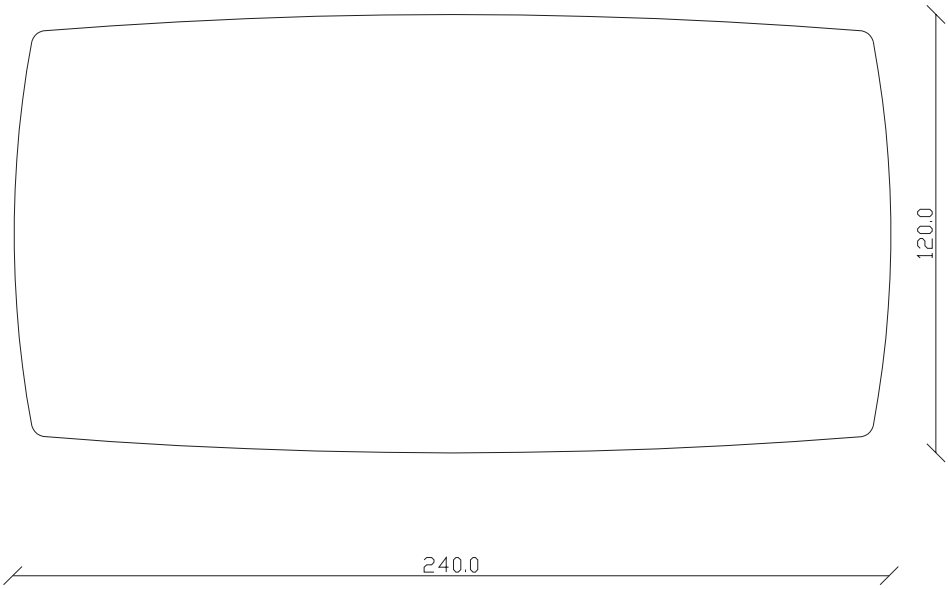

RIFLESSI

PEGASO piano inserto ceramica botte

MISURE DISPONIBILI- TAVOLI
AVAILABLE DIMENSIONS - TABLES

art. T266
L220 x P110 x H76 cm

TAVOLO VISTA FRONTALE LATO CORTO
front view of the short side of the table

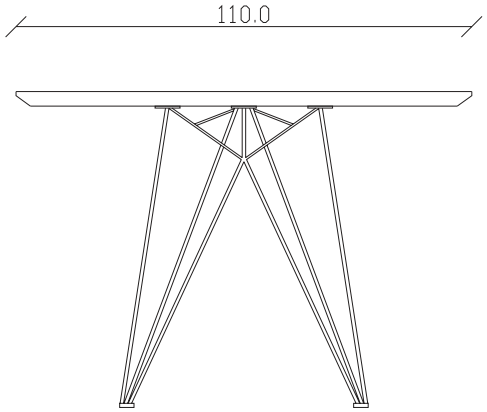

TAVOLO VISTA FRONTALE LATO LUNGO
front view of the long side of the table

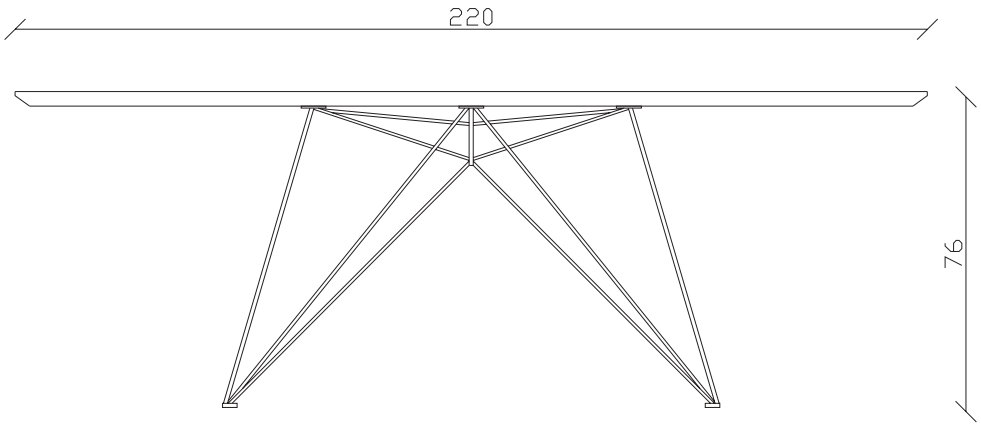

TAVOLO VISTA DALL'ALTO
table top view

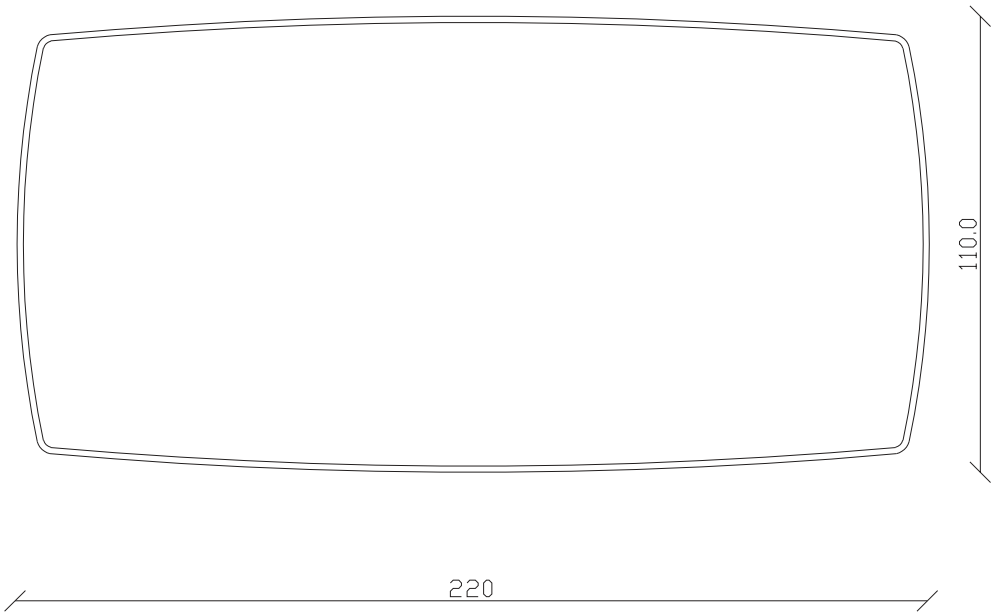

RIFLESSI

PEGASO piano inserto ceramica rotondo

MISURE DISPONIBILI- TAVOLI
AVAILABLE DIMENSIONS - TABLES

art. T256
diametro 135cm x H75 cm

TAVOLO VISTA FRONTALE LATO CORTO
front view of the short side of the table

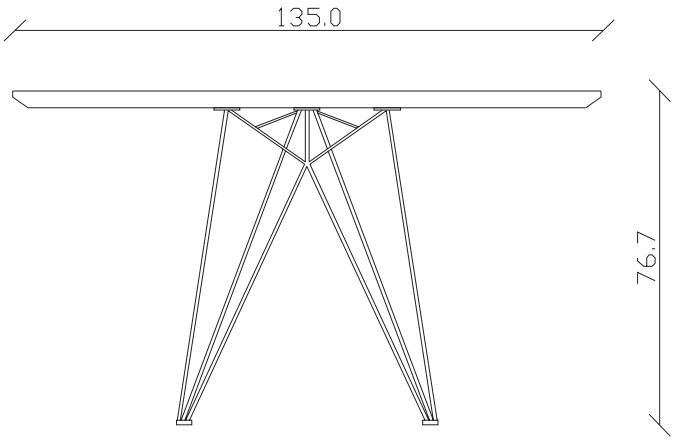

TAVOLO VISTA FRONTALE LATO LUNGO
front view of the long side of the table

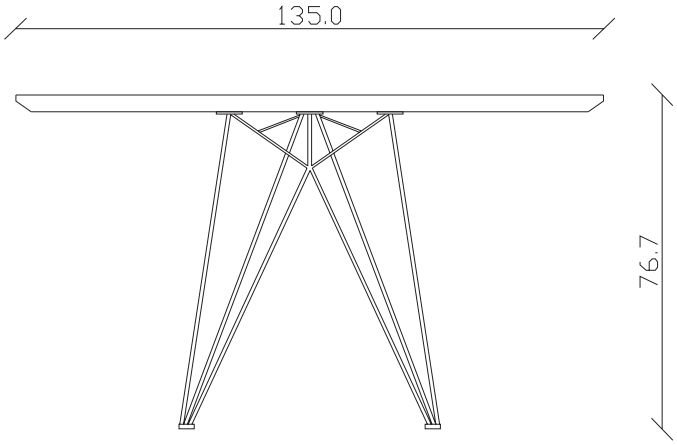

TAVOLO VISTA DALL'ALTO
table top view

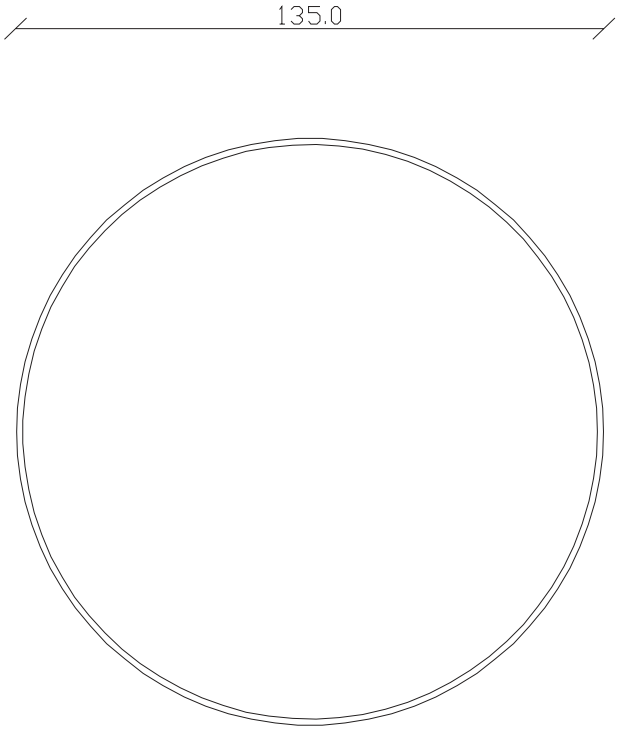

RIFLESSI

PEGASO piano legno 50mm botte

MISURE DISPONIBILI- TAVOLI
AVAILABLE DIMENSIONS - TABLES

art. T293
L165 x P100 x H77 cm

TAVOLO VISTA FRONTALE LATO CORTO
front view of the short side of the table

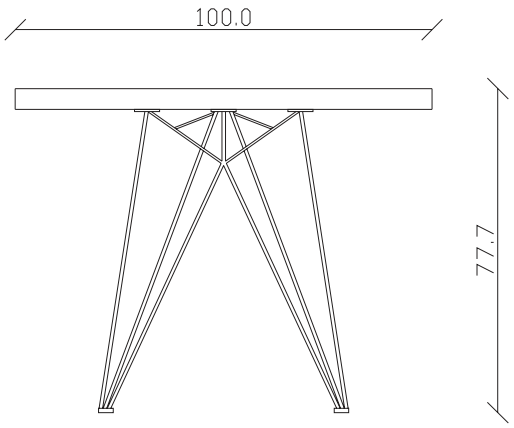

TAVOLO VISTA FRONTALE LATO LUNGO
front view of the long side of the table

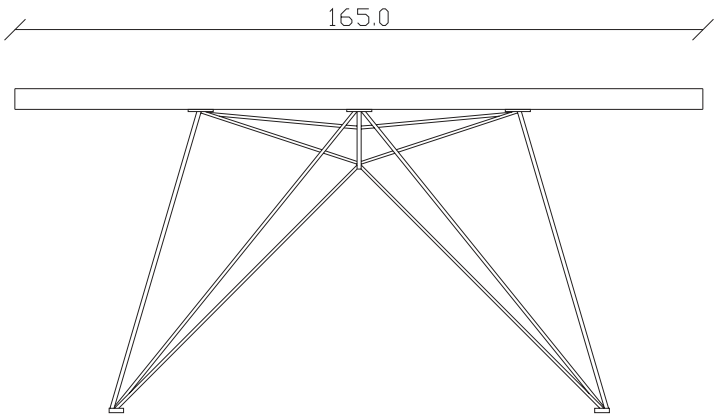

TAVOLO VISTA DALL'ALTO
table top view

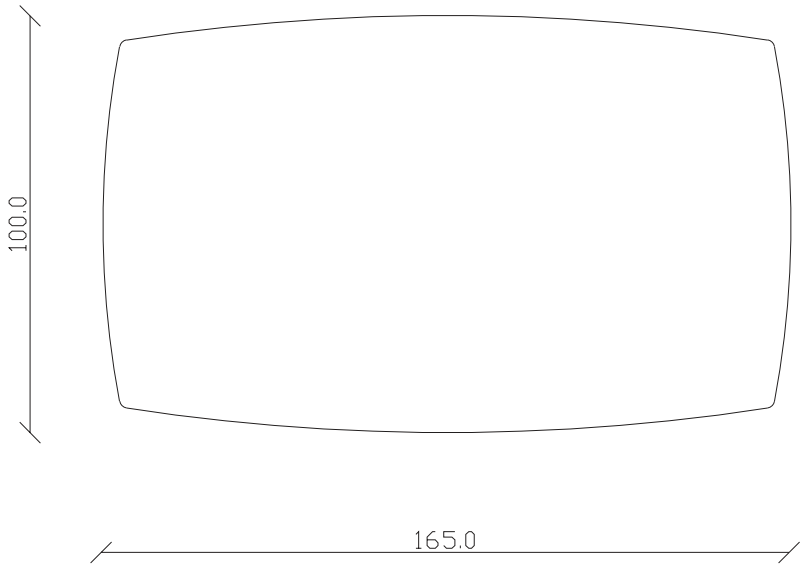

RIFLESSI

PEGASO piano legno 50mm botte

MISURE DISPONIBILI- TAVOLI
AVAILABLE DIMENSIONS - TABLES

art. T294

L180 x P100 x H76 cm

TAVOLO VISTA FRONTALE LATO CORTO
front view of the short side of the table

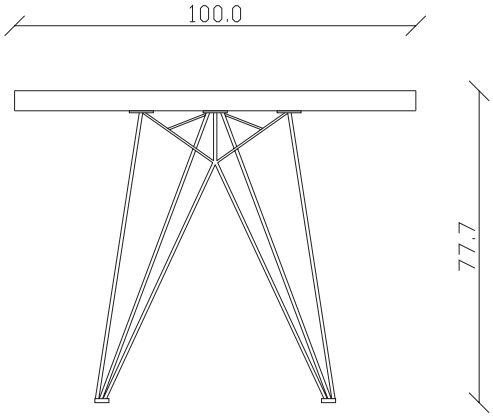

TAVOLO VISTA FRONTALE LATO LUNGO
front view of the long side of the table

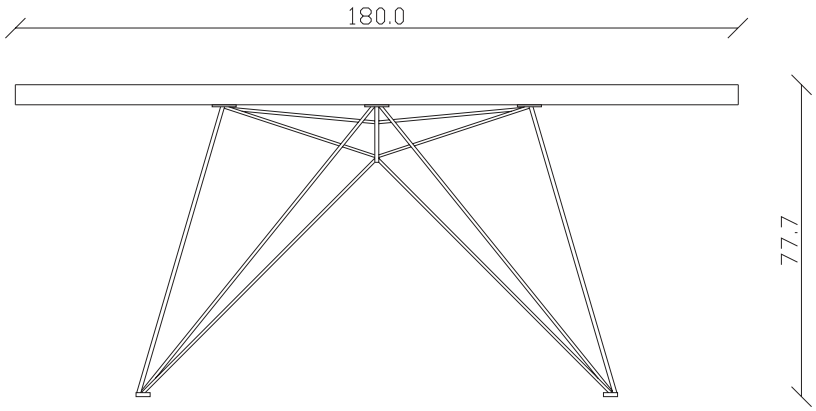

TAVOLO VISTA DALL'ALTO
table top view

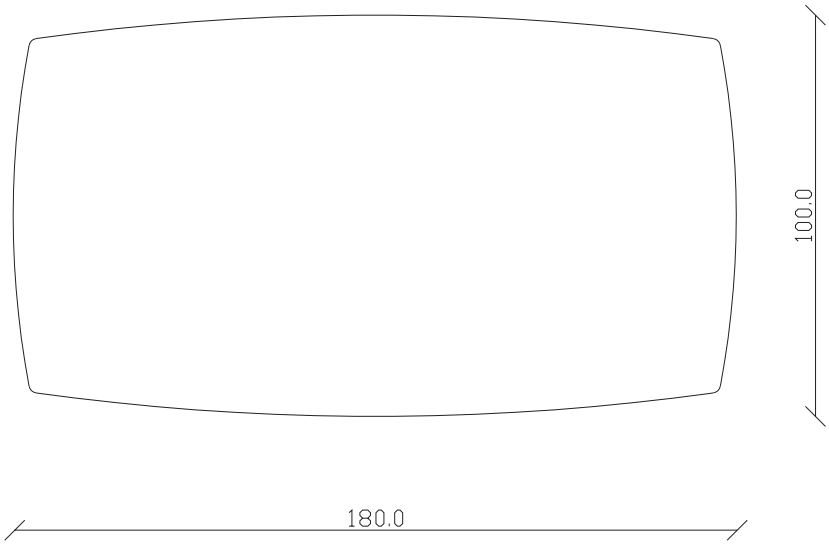

PEGASO piano legno 50mm botte

art. T295
L220 x P110 x H76 cm

TAVOLO VISTA FRONTALE LATO CORTO
front view of the short side of the table

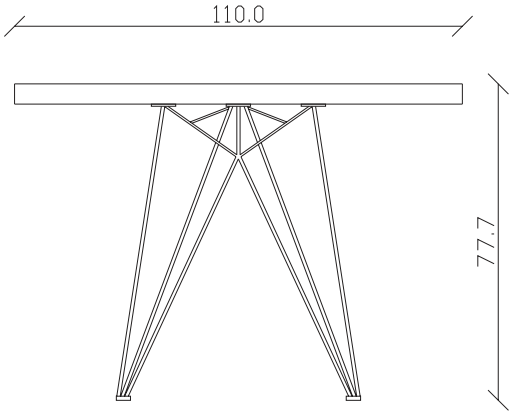

TAVOLO VISTA FRONTALE LATO LUNGO
front view of the long side of the table

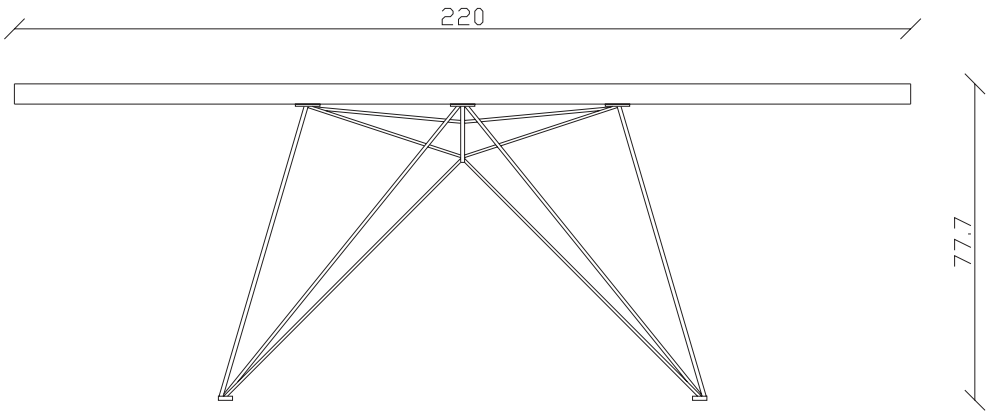

TAVOLO VISTA DALL'ALTO
table top view

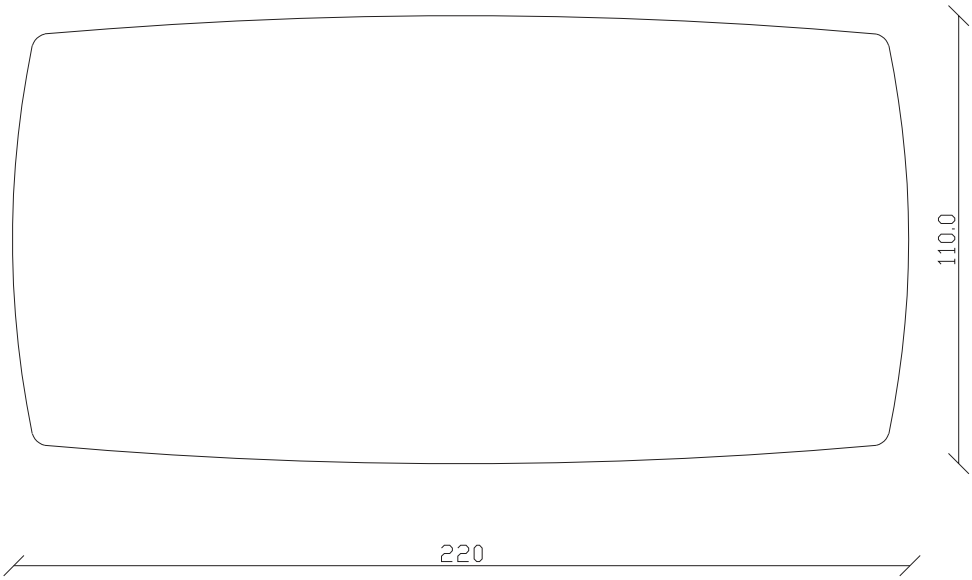

PEGASO piano legno 50mm botte

art. T296
L240 x P120 x H76 cm

TAVOLO VISTA FRONTALE LATO CORTO
front view of the short side of the table

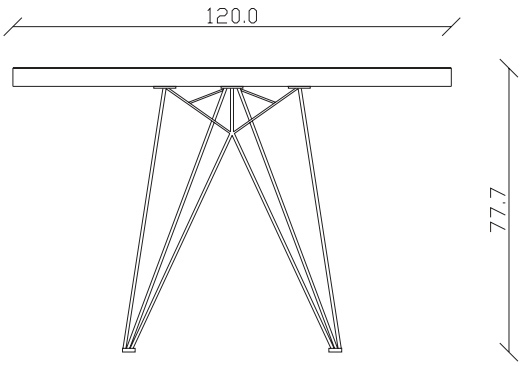

TAVOLO VISTA FRONTALE LATO LUNGO
front view of the long side of the table

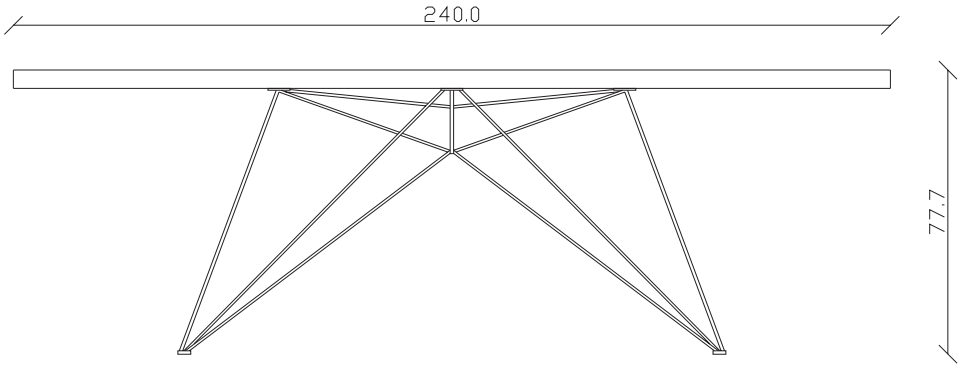

TAVOLO VISTA DALL'ALTO
table top view

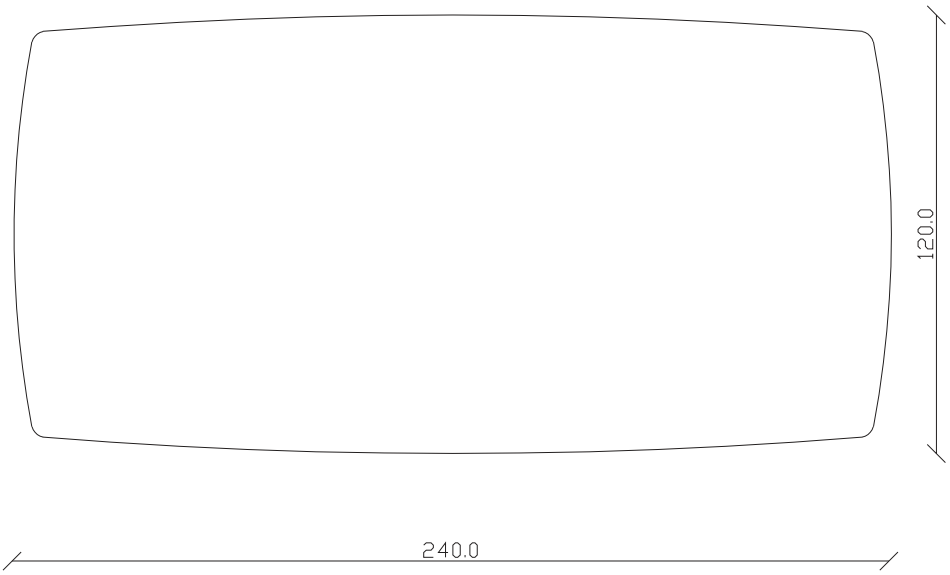

RIFLESSI

PEGASO piano legno 50mm botte

MISURE DISPONIBILI- TAVOLI
AVAILABLE DIMENSIONS - TABLES

art. T300

L180/260 x P100 x H77,5 cm

TAVOLO VISTA FRONTALE LATO CORTO
front view of the short side of the table

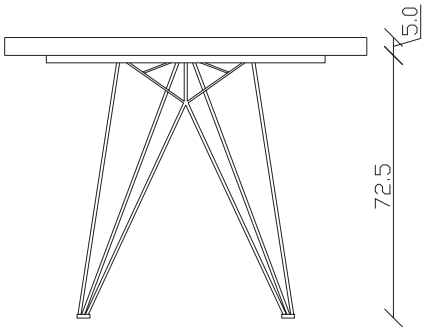

TAVOLO VISTA FRONTALE LATO LUNGO
front view of the long side of the table

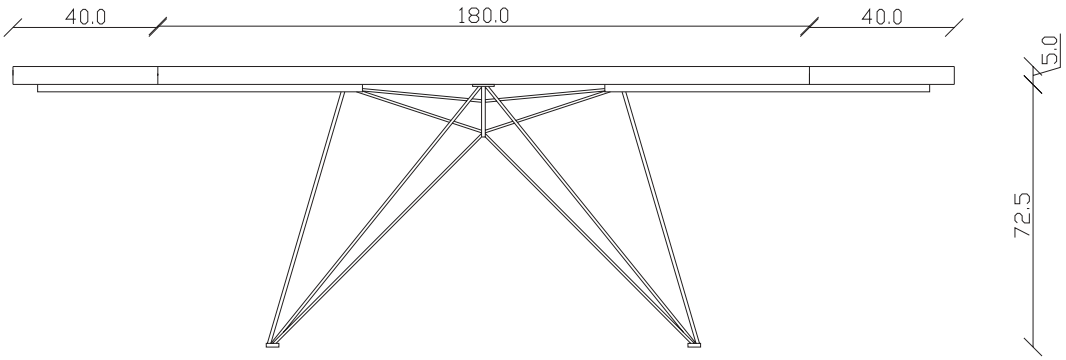

TAVOLO VISTA DALL'ALTO
table top view

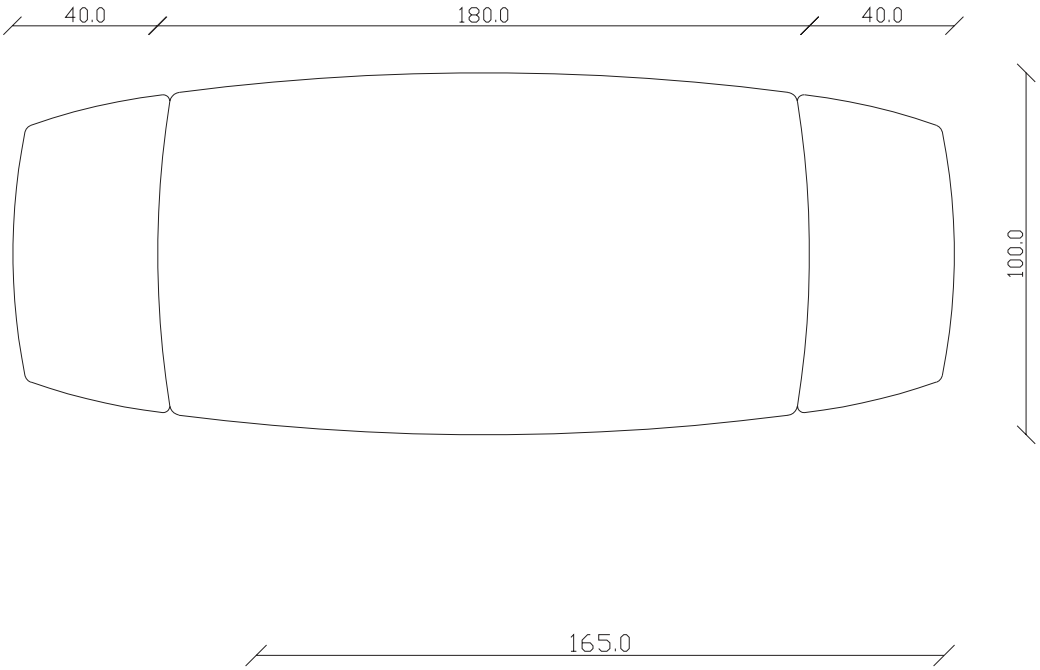

RIFLESSI

PEGASO piano legno 50mm botte

MISURE DISPONIBILI- TAVOLI
AVAILABLE DIMENSIONS - TABLES

art. T301
L200/280 x P100 x H77,5 cm

TAVOLO VISTA FRONTALE LATO CORTO
front view of the short side of the table

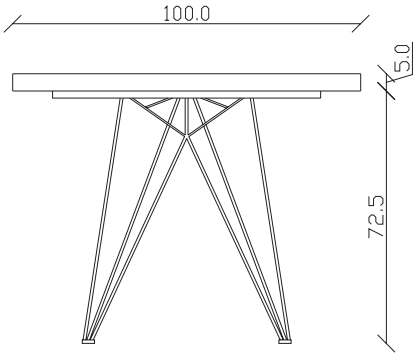

TAVOLO VISTA FRONTALE LATO LUNGO
front view of the long side of the table

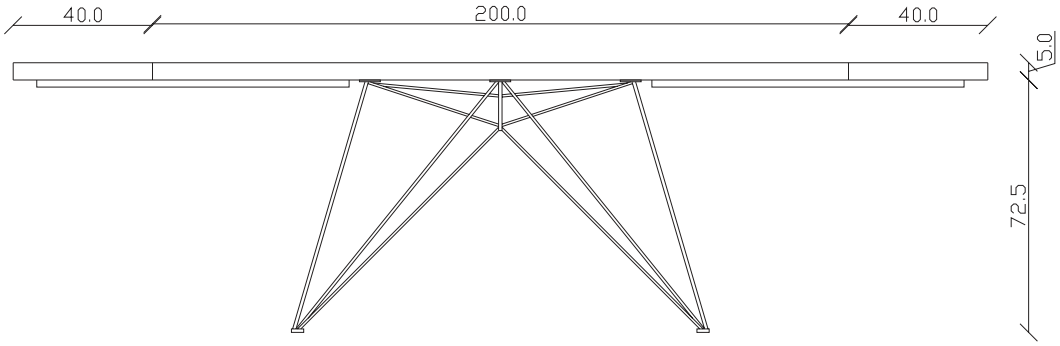

TAVOLO VISTA DALL'ALTO
table top view

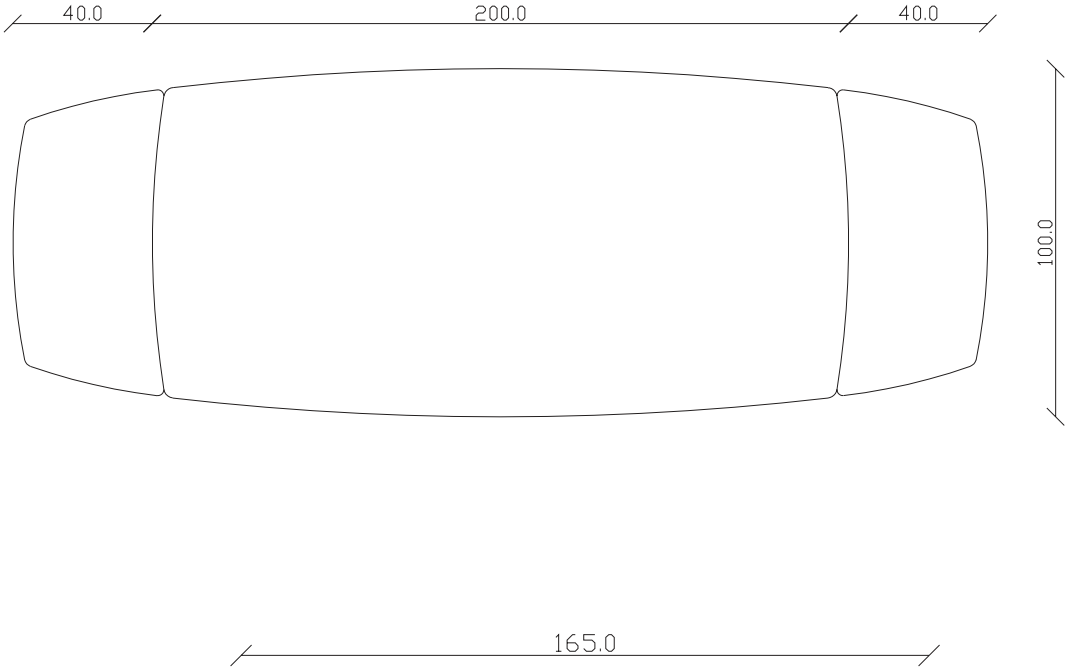

RIFLESSI

PEGASO piano legno 50mm rettangolare

MISURE DISPONIBILI- TAVOLI
AVAILABLE DIMENSIONS - TABLES

art. T299
L200/280 x P90 x H77 cm

TAVOLO VISTA FRONTALE LATO CORTO
front view of the short side of the table

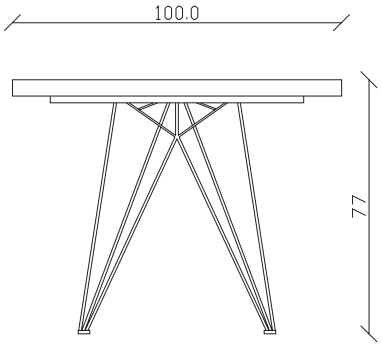

TAVOLO VISTA FRONTALE LATO LUNGO
front view of the long side of the table

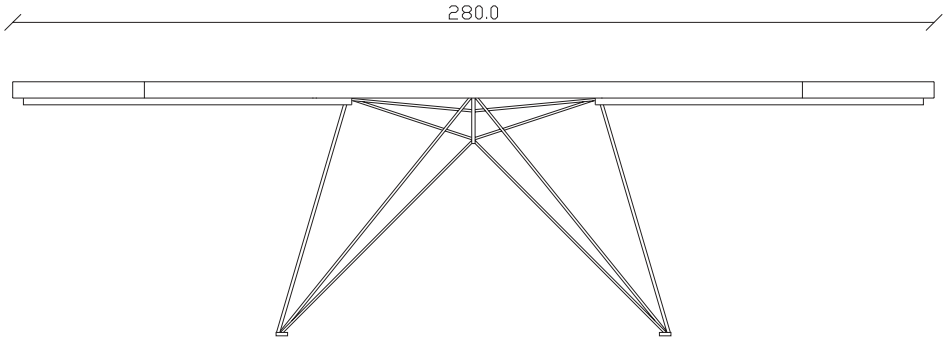

TAVOLO VISTA DALL'ALTO
table top view

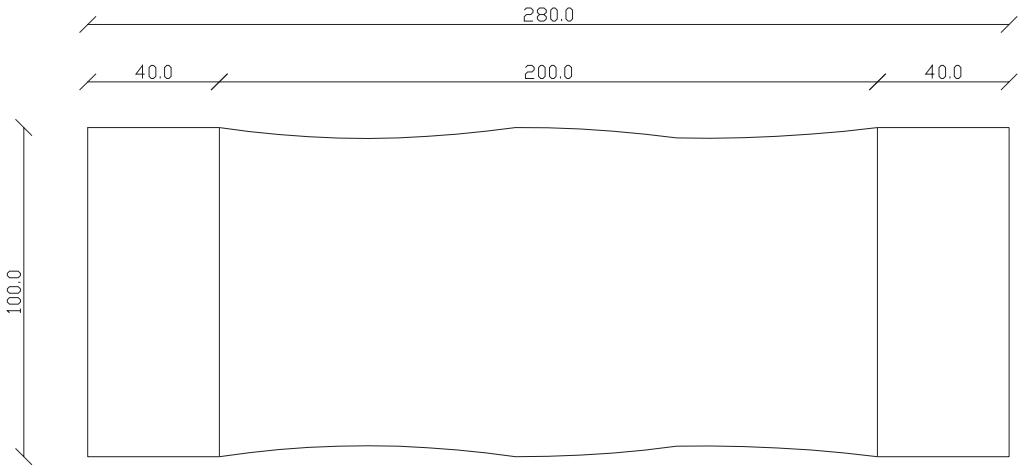

RIFLESSI

PEGASO piano legno 50mm rettangolare

MISURE DISPONIBILI- TAVOLI
AVAILABLE DIMENSIONS - TABLES

art. T297
L160/240 x P90 x H77 cm

TAVOLO VISTA FRONTALE LATO CORTO
front view of the short side of the table

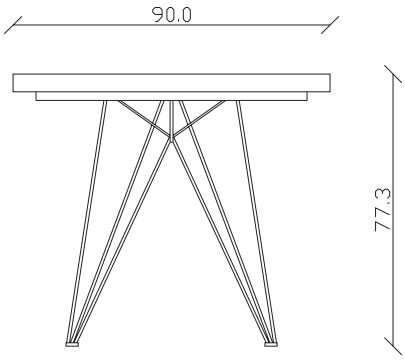

TAVOLO VISTA FRONTALE LATO LUNGO
front view of the long side of the table

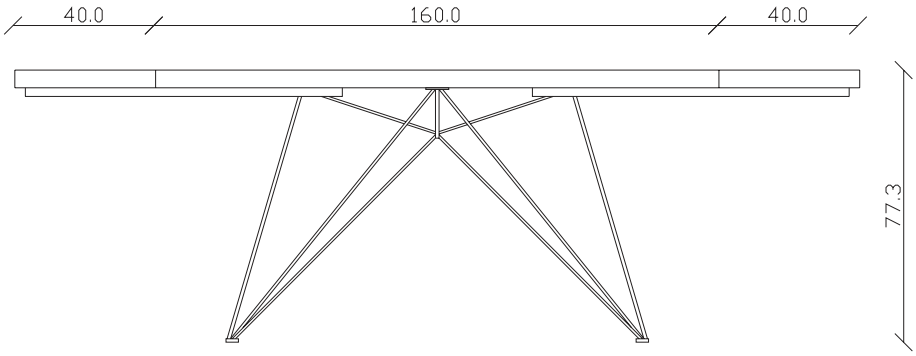

TAVOLO VISTA DALL'ALTO
table top view

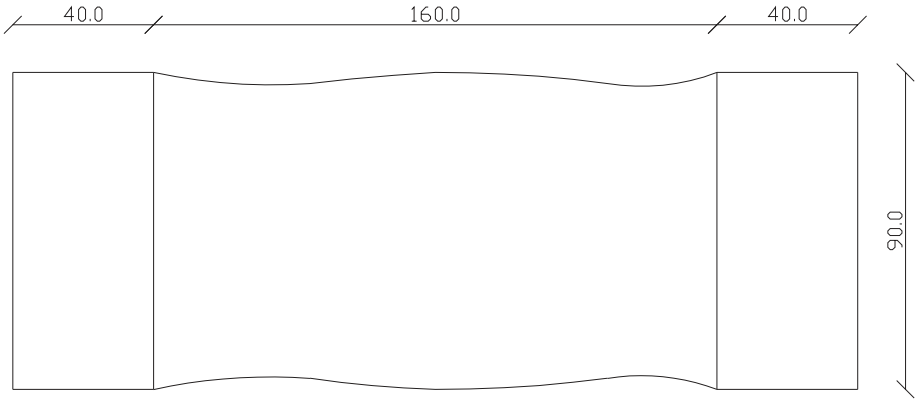

RIFLESSI

PEGASO piano legno 50mm rettangolare

MISURE DISPONIBILI- TAVOLI
AVAILABLE DIMENSIONS - TABLES

art. T298
L180/260 x P90 x H77 cm

TAVOLO VISTA FRONTALE LATO CORTO
front view of the short side of the table

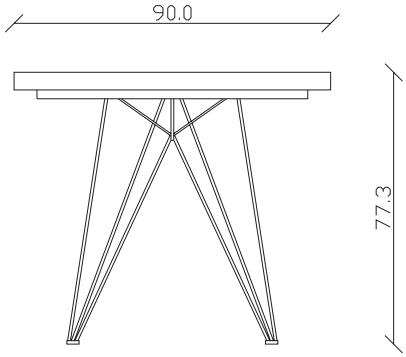

TAVOLO VISTA FRONTALE LATO LUNGO
front view of the long side of the table

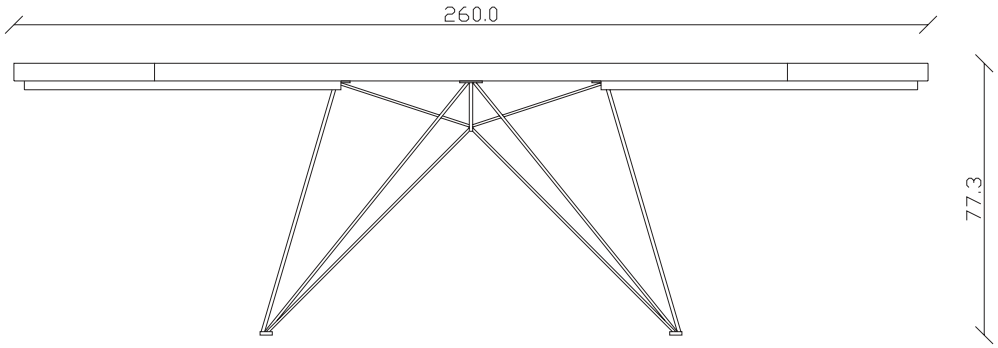

TAVOLO VISTA DALL'ALTO
table top view

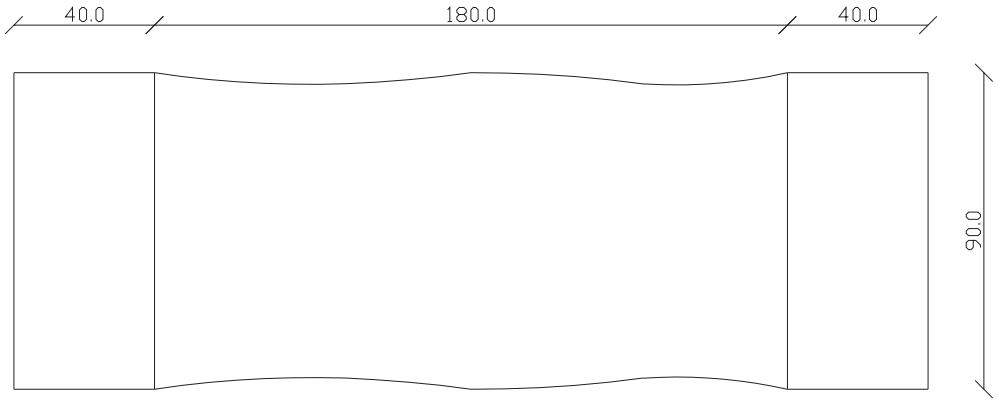

RIFLESSI

PEGASO piano legno 50mm rettangolare

MISURE DISPONIBILI- TAVOLI
AVAILABLE DIMENSIONS - TABLES

art. T289
L160 x P90 x H77 cm

TAVOLO VISTA FRONTALE LATO CORTO
front view of the short side of the table

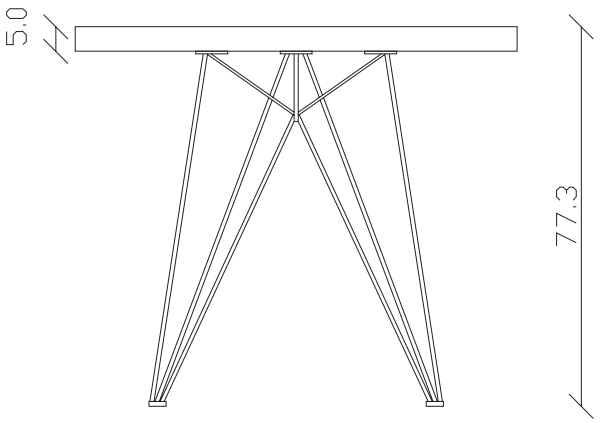

TAVOLO VISTA FRONTALE LATO LUNGO
front view of the long side of the table

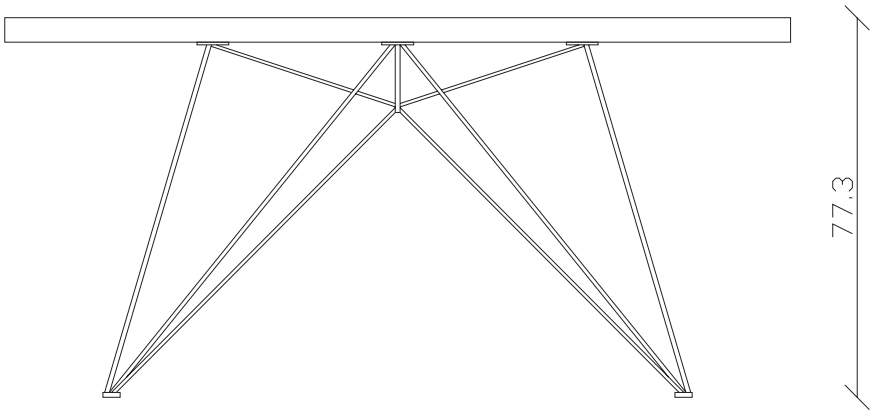

TAVOLO VISTA DALL'ALTO
table top view

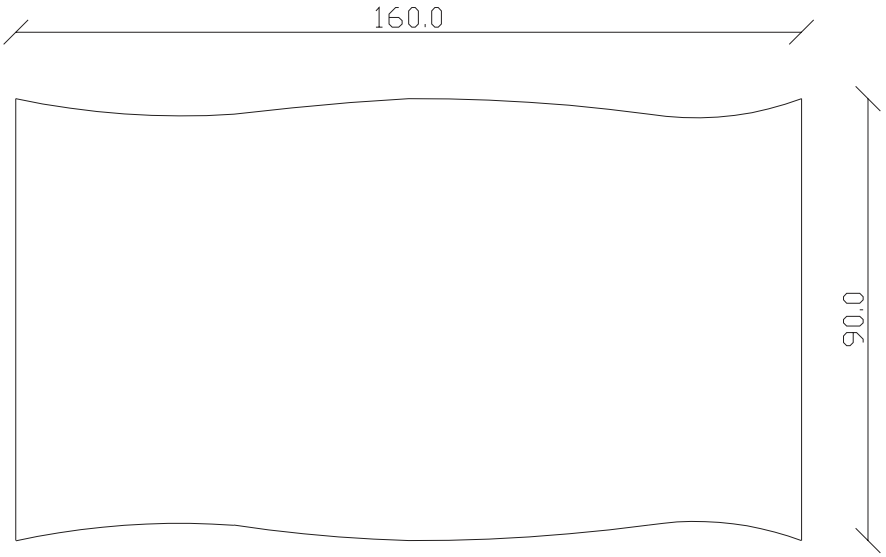

RIFLESSI

PEGASO piano legno 50mm rettangolare

MISURE DISPONIBILI- TAVOLI
AVAILABLE DIMENSIONS - TABLES

art. T290
L180 x P90 x H77 cm

TAVOLO VISTA FRONTALE LATO CORTO
front view of the short side of the table

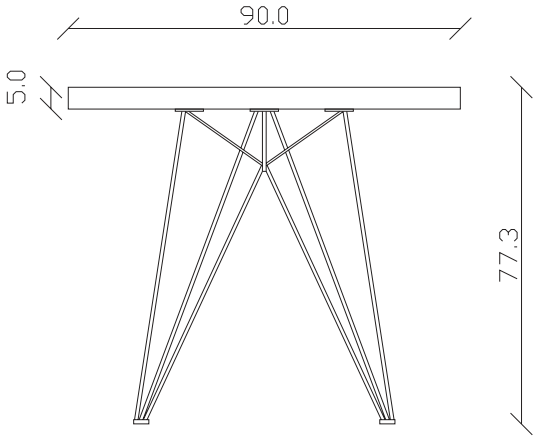

TAVOLO VISTA FRONTALE LATO LUNGO
front view of the long side of the table

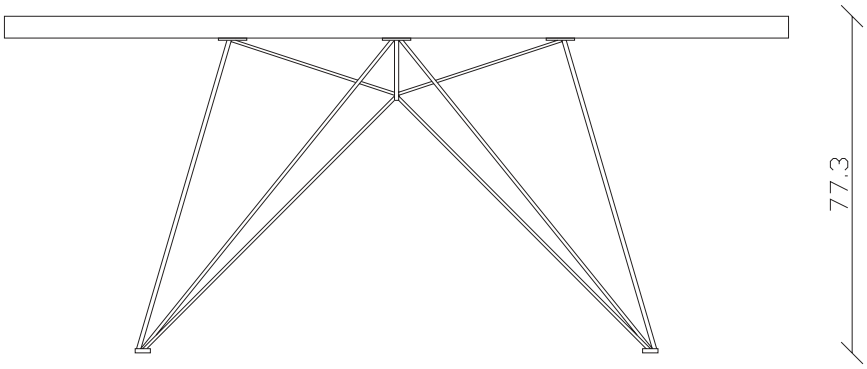

TAVOLO VISTA DALL'ALTO
table top view

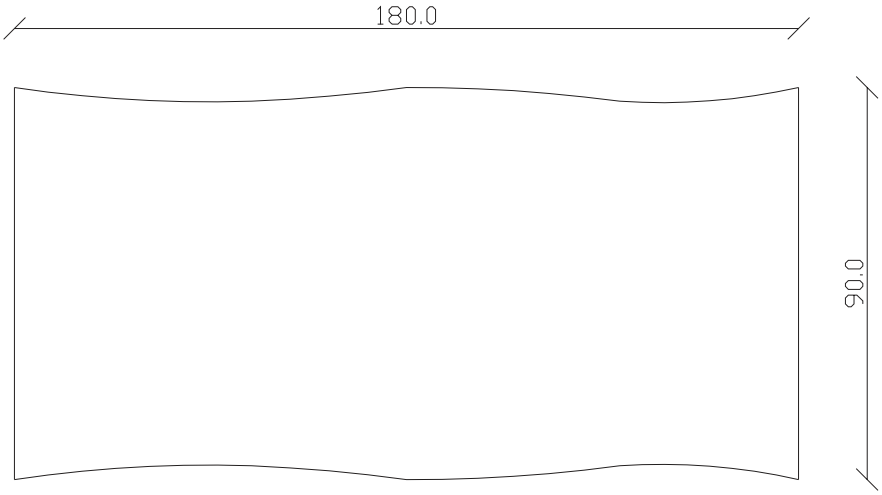

RIFLESSI

PEGASO piano legno 50mm rettangolare

MISURE DISPONIBILI- TAVOLI
AVAILABLE DIMENSIONS - TABLES

art. T291
L200 x P100 x H77 cm

TAVOLO VISTA FRONTALE LATO CORTO
front view of the short side of the table

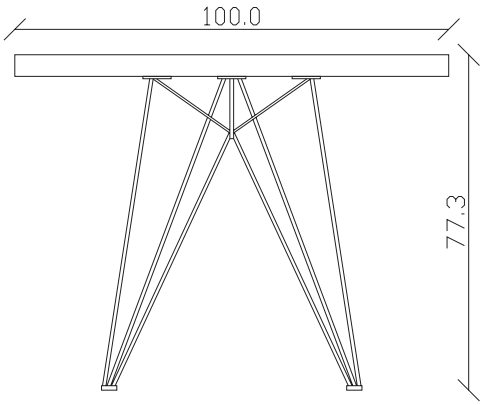

TAVOLO VISTA FRONTALE LATO LUNGO
front view of the long side of the table

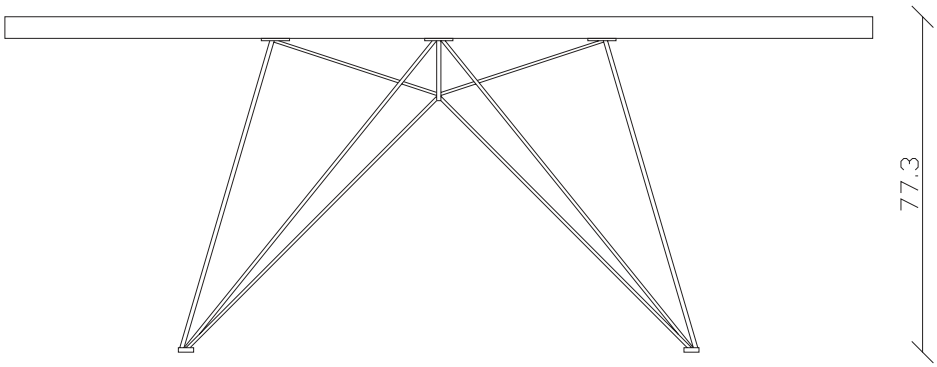

TAVOLO VISTA DALL'ALTO
table top view

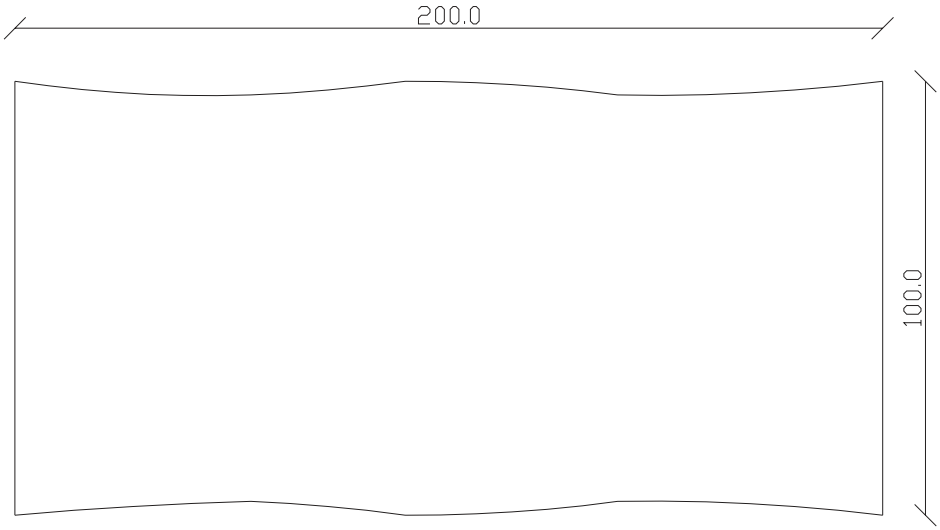

RIFLESSI

PEGASO piano legno 50mm rettangolare

MISURE DISPONIBILI- TAVOLI
AVAILABLE DIMENSIONS - TABLES

art. T292
L240 x P120 x H77 cm

TAVOLO VISTA FRONTALE LATO CORTO
front view of the short side of the table

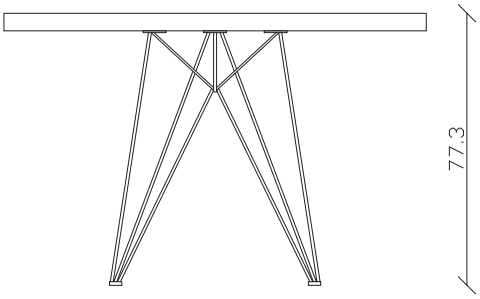

TAVOLO VISTA FRONTALE LATO LUNGO
front view of the long side of the table

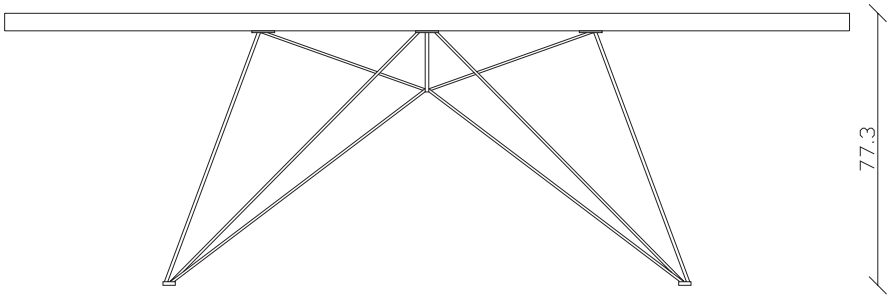

TAVOLO VISTA DALL'ALTO
table top view

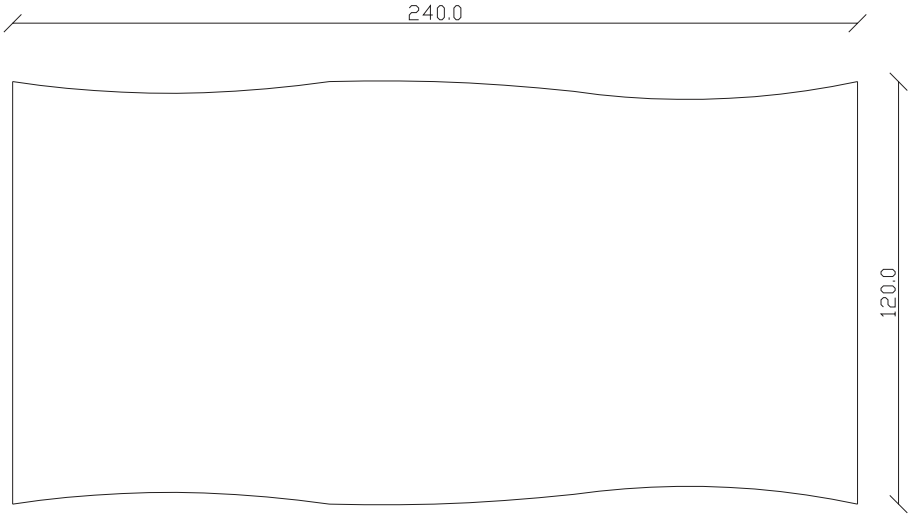

RIFLESSI

PEGASO piano legno bisellato botte

MISURE DISPONIBILI- TAVOLI
AVAILABLE DIMENSIONS - TABLES

art. T287
100X180/260 cm x H75 cm

TAVOLO VISTA FRONTALE LATO CORTO
front view of the short side of the table

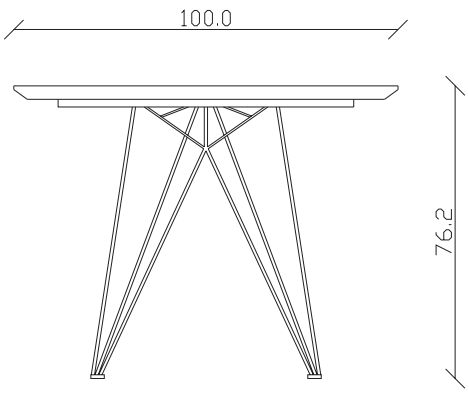

TAVOLO VISTA FRONTALE LATO LUNGO
front view of the long side of the table

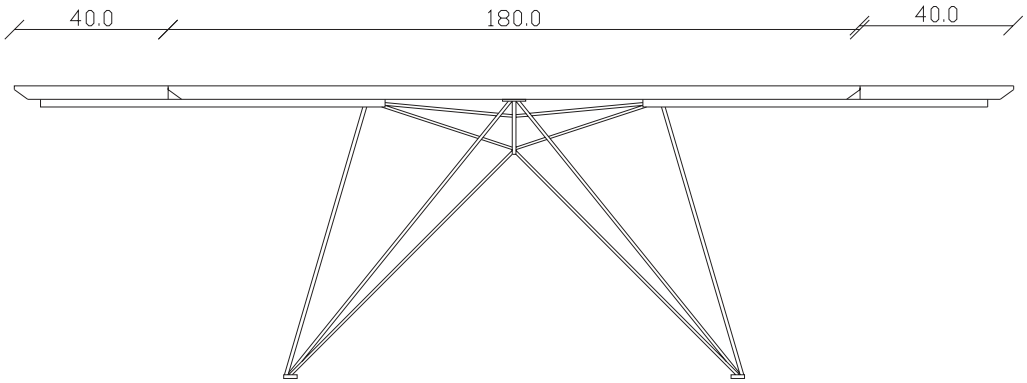

TAVOLO VISTA DALL'ALTO
table top view

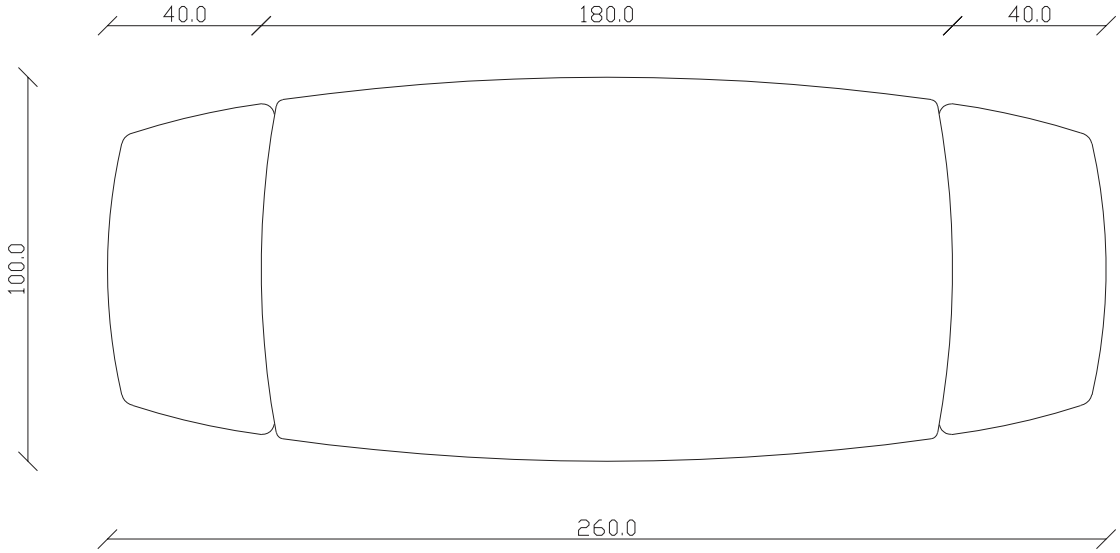

RIFLESSI

PEGASO piano legno bisellato botte

MISURE DISPONIBILI- TAVOLI
AVAILABLE DIMENSIONS - TABLES

art. T288

100X200/280 cm x H76 cm

TAVOLO VISTA FRONTALE LATO CORTO
front view of the short side of the table

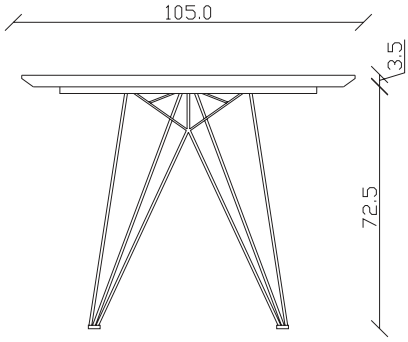

TAVOLO VISTA FRONTALE LATO LUNGO
front view of the long side of the table

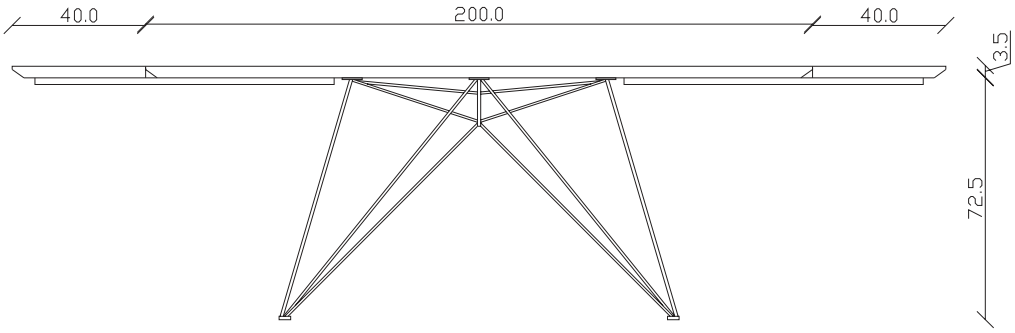
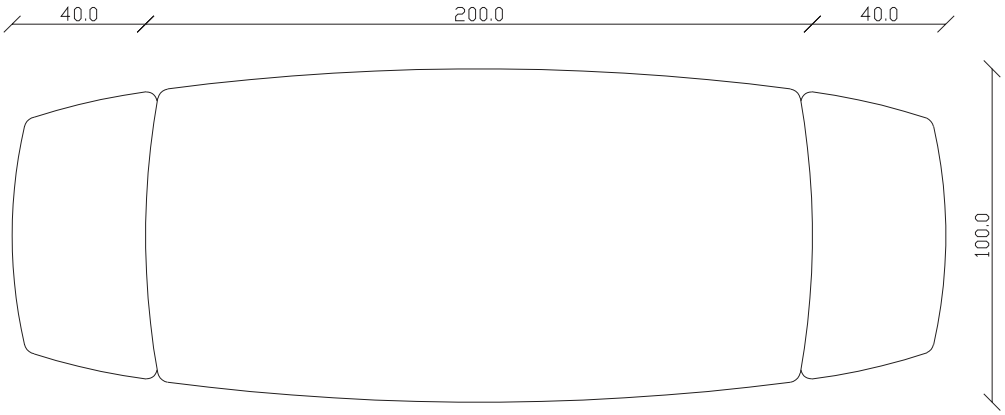
TAVOLO VISTA DALL'ALTO
table top view