MEGHAN - POLTRONA - BASE SLITTA

Designed by Carlesi Tonelli studio - 2020

Poltrona con struttura in alluminio pressofuso. Seduta e schienale ergonomici rivestiti. **IMBOTTITURA IN POLIURETANO FLESSIBILE** stampato a freddo ignifugo e indeformabile.

codice	peso
GMEG Dimensioni - cm 85x84 H 81 Hs 50 braccioli H 66	poltrona 21 Kg imballo 25 Kg m^3 0,80 1

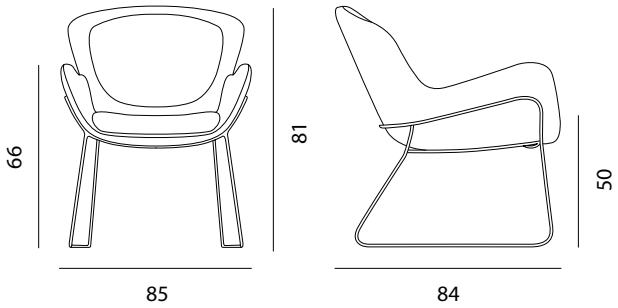

MEGHAN - POLTRONA - BASE GIREVOLE

Designed by Carlesi Tonelli studio - 2020

Poltrona con struttura in alluminio pressofuso. Seduta e schienale ergonomici rivestiti. **IMBOTTITURA IN POLIURETANO FLESSIBILE** stampato a freddo ignifugo e indeformabile. Cerniera decorativa. Non sfoderabile.
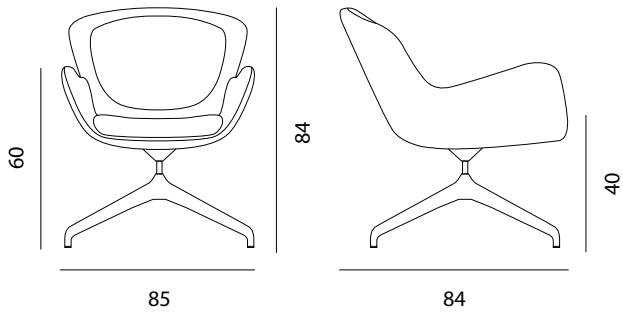
codice	peso
GMGI Dimensioni - cm 85x84 H 84 Hs 40 braccioli H 60	poltrona 20 Kg imballo 24 Kg m^3 0,80 colli 1